施沃条码 www.ceyon.cn
专业提供条码打印机维修、销售扫描器、打印头等配件

Xi*III*Plus/RX*i* 快速参考指南

本指南用于指导您执行打印机日常操作。有关详细信息，请参见 *用户指南*。

外观图

图 1 打印机的外观

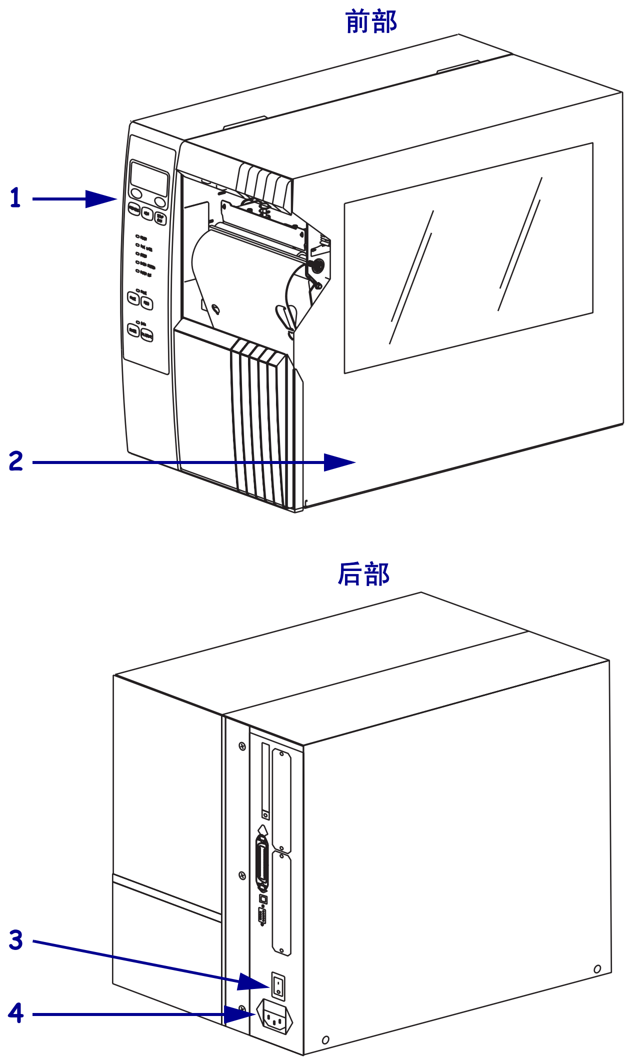

1	控制面板
2	介质门
3	电源开关 (**O** = 关闭， **I** = 打开)
4	交流电源连接器

服务热线： 021-54132551　64149618(工作时间竭诚为您服务)

© 2006 ZIH Corp. 所有产品名和编号均为 Zebra
的商标， Zebra 和 Zebra 徽标为
ZIH Corp 的注册商标。保留所有权利。

控制面板

控制面板 (图 2) 可以显示打印机的工作状态并控制打印机的基本操作。

图 2 控制面板

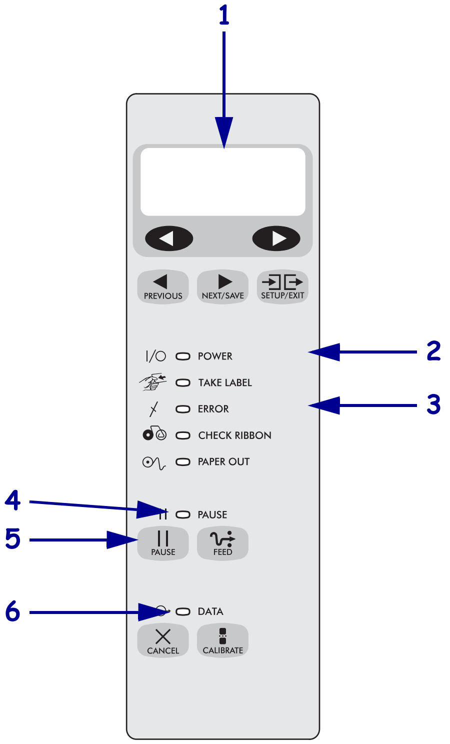

1	液晶显示屏	显示打印机的工作状态。
2	电源指示灯	打印机电源打开时点亮。
3	错误指示灯	打印机需要操作员注意时闪烁。
4	PAUSE (暂停) 指示灯	打印机暂停时点亮。
5	PAUSE (暂停) 按钮	按下时启动或停止打印机操作。
6	数据指示灯	在打印机接收数据过程中快速闪烁。

打印机组件

图 3 显示了打印机介质仓内部的组件。根据已安装选件的不同，打印机的外观会略有差别。

图 3 打印机组件

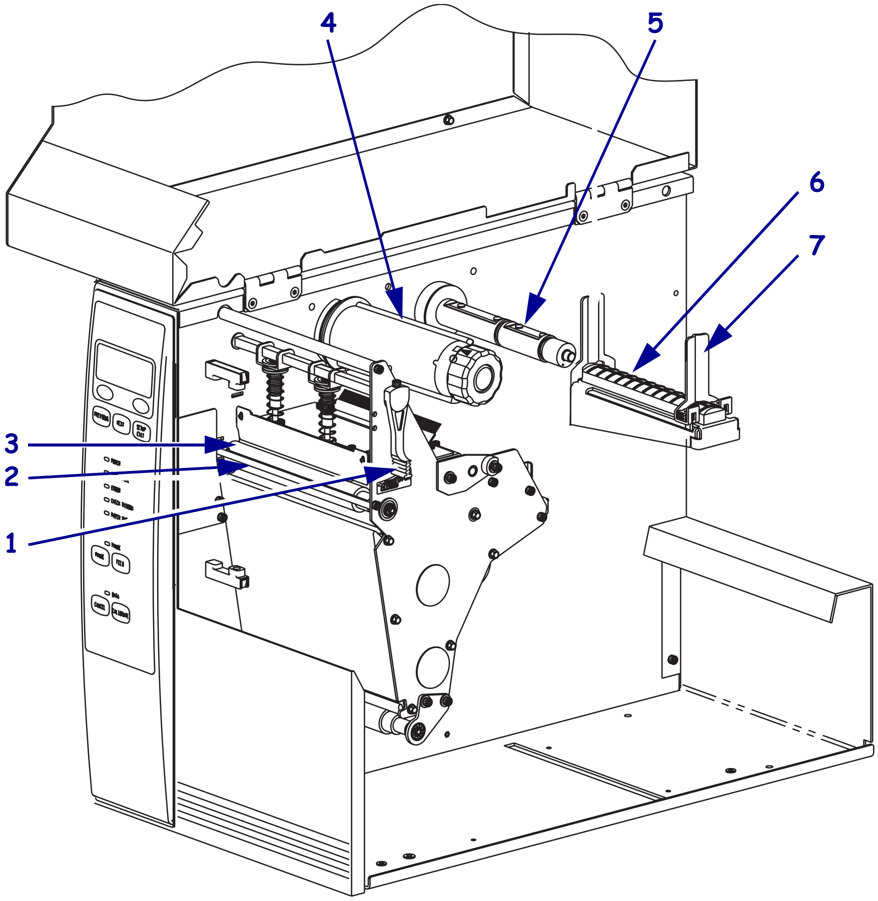

1	打印头开启杆		**5**	色带供应轴
2	剥离 / 切纸杆		**6**	介质供应架
3	压纸滚轴		**7**	介质供应导板
4	色带拾取轴			

安装介质

小心 • 安装介质或色带时，应取下可能会与打印头或其它打印机部件接触的任何首饰。

使用本节中的说明在 “切纸” 模式下装载介质卷 (图 4)。有关装载折叠式介质和在不同打印模式下装载介质的说明，请参见*用户指南*。

图 4 切纸模式介质路径

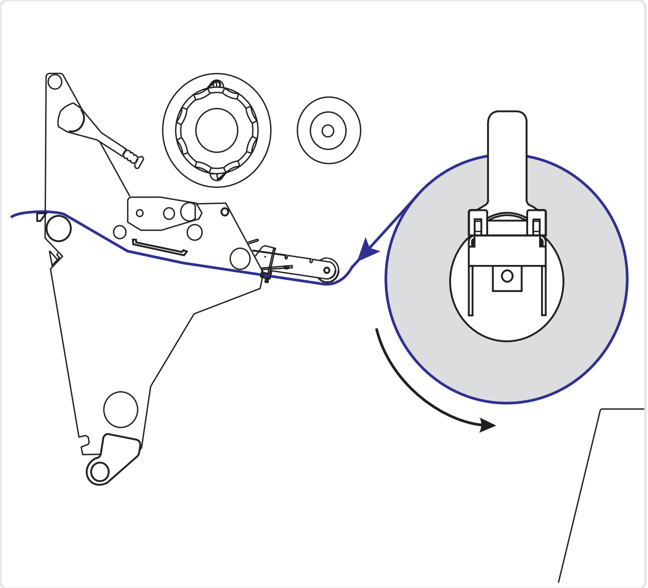

要在 “切纸” 模式下装载介质卷，应执行以下步骤：

1. 取下并丢弃所有弄脏的或被粘胶或胶带粘住的标签。

标签介质	标签
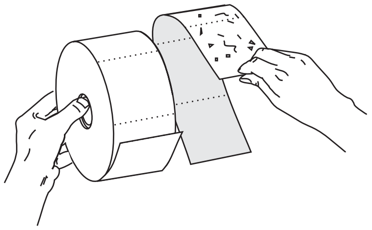	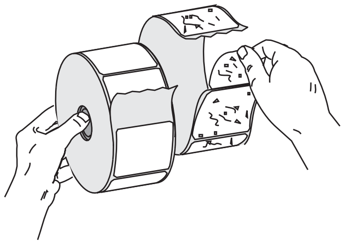

2. 将介质供应导板滑出，并向下翻转。

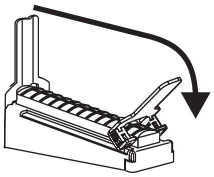

3. 将介质卷放入介质供应架。将纸卷尽量向后推。

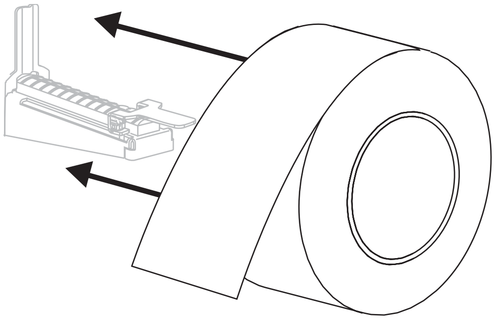

4. 向上掀起介质供应导板，然后将其向内滑动，以使其刚好接触到纸卷的边缘。

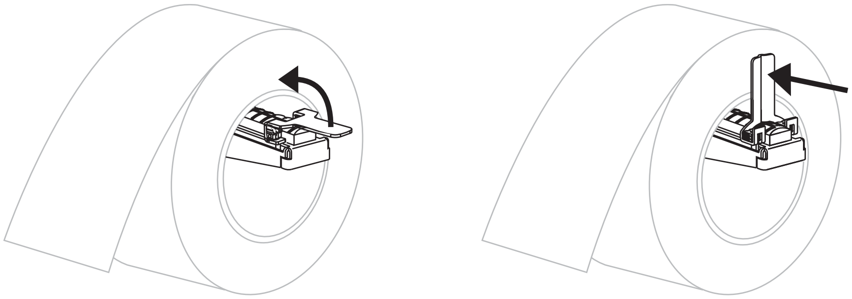

5. 逆时针旋转打印头开启杆 (**1**) 可以打开打印头总成。

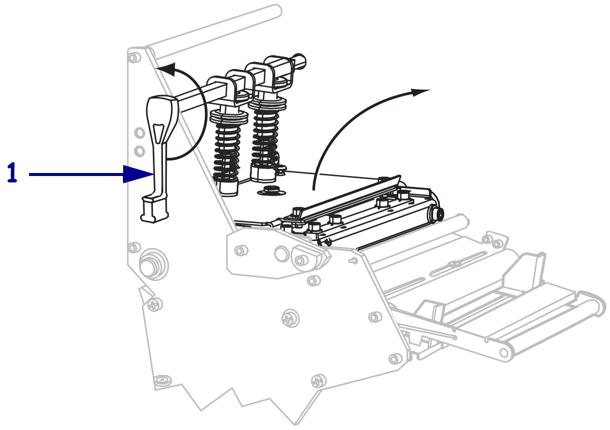

6. 松开位于介质导板 (**1**) 底部的指拧螺钉 (无法从此角度看到)。

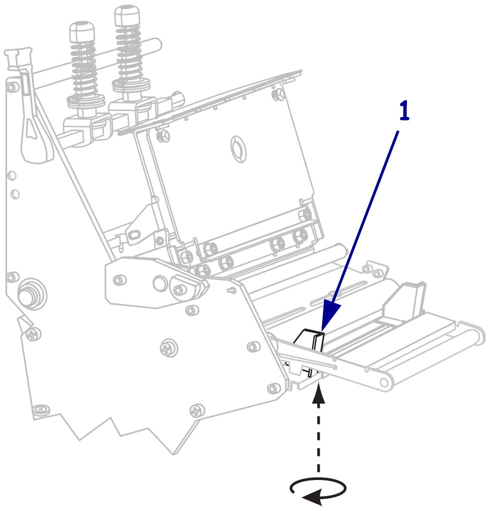

7. 将外侧介质导板 (**1**) 完全滑出。

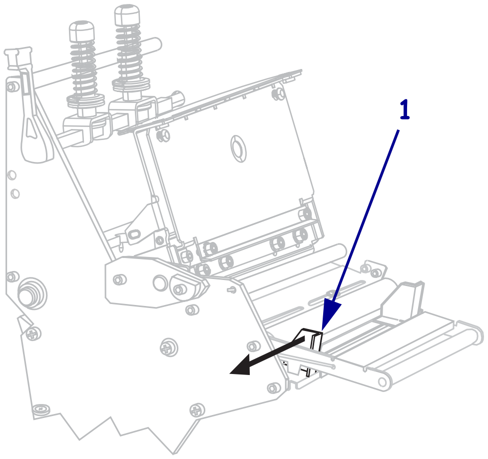

8. 如果打印机中带有介质张力调节总成 (1)，将介质从介质张力调节总成滚轮下穿过。对于所有打印机而言，都应将介质从介质导板滚轮 (2) 和顶部介质传感器 (3) 下方穿过。

重要 • 应确保介质从这些部件下穿过。如果从这些部件上方穿过介质，介质将阻挡住色带传感器，引起虚假的 RIBBON OUT (色带用尽) 错误。

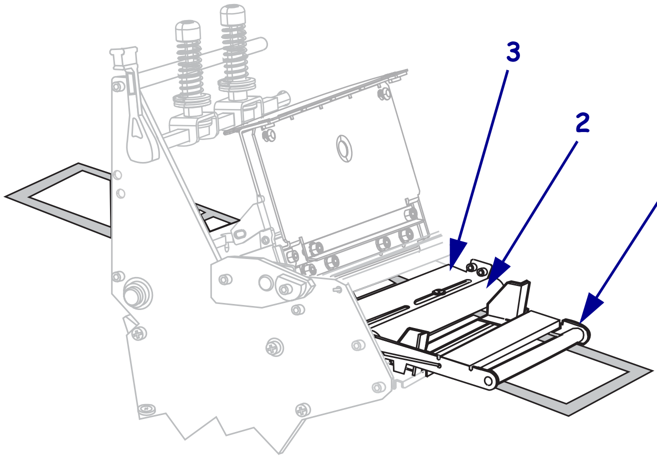

9. 将介质前推，直到它从打印头总成 (1) 下面，卡盘 (2) 下方和辊轴 (3) 上方穿过。

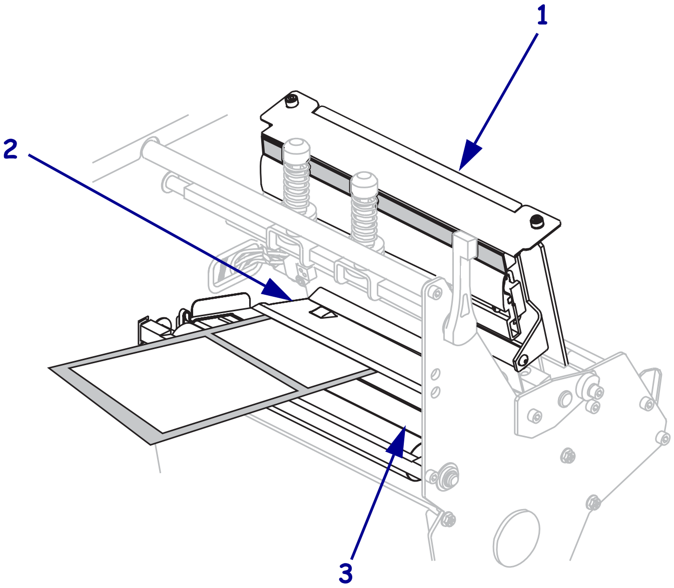

10. 将介质与内侧介质导板 (**1**) 对准。将介质滑入外侧介质导板 (**2**)，直到它接触到介质边缘。

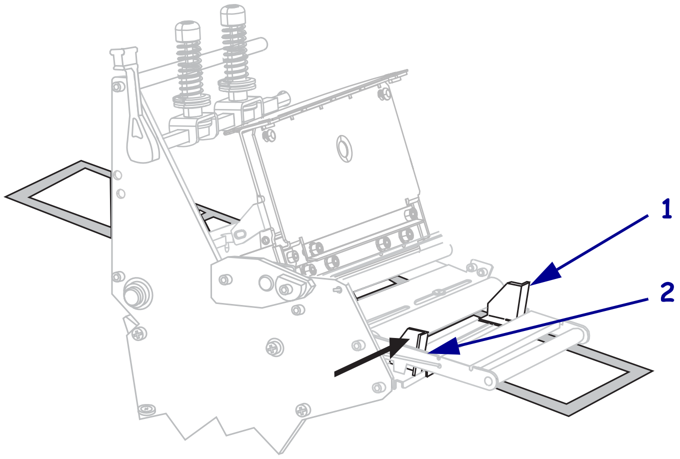

11. 拧紧位于介质导板 (**1**) 底部的指拧螺钉 (无法从此角度看到)。

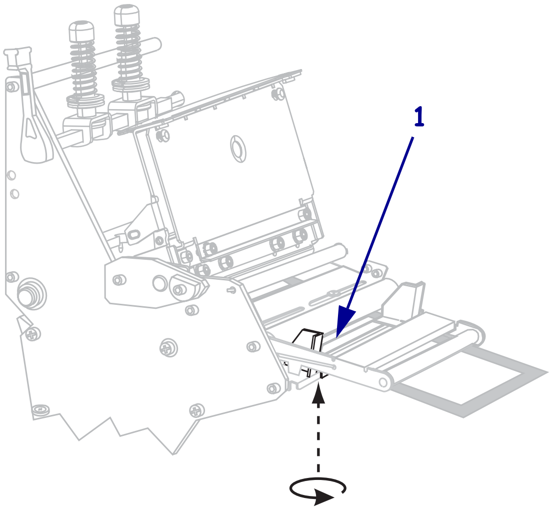

12. 将打印头总成 (**1**) 按下，然后顺时针旋转打印头打开杆，直到将其锁定到位 (**2**)。

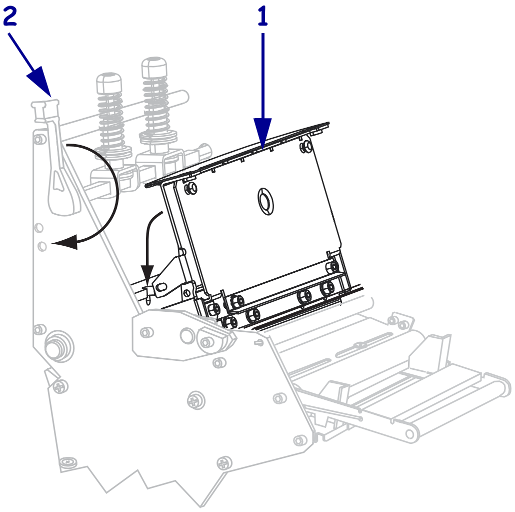

安装色带

小心 • 安装介质或色带时，应取下可能会与打印头或其它打印机部件接触的任何首饰。

使用本章中的说明装入色带以用于热转印标签。要用热敏方式打印标签，**不要**在打印机中安装色带。色带路径与带有色带张力调节器 (图 5) 的打印机略有不同。

重要 • 为保护打印头减少磨损，应使用比介质宽的色带。色带涂层必须在外侧 (有关详细信息，请参见*用户指南*)。

图 5 色带路径

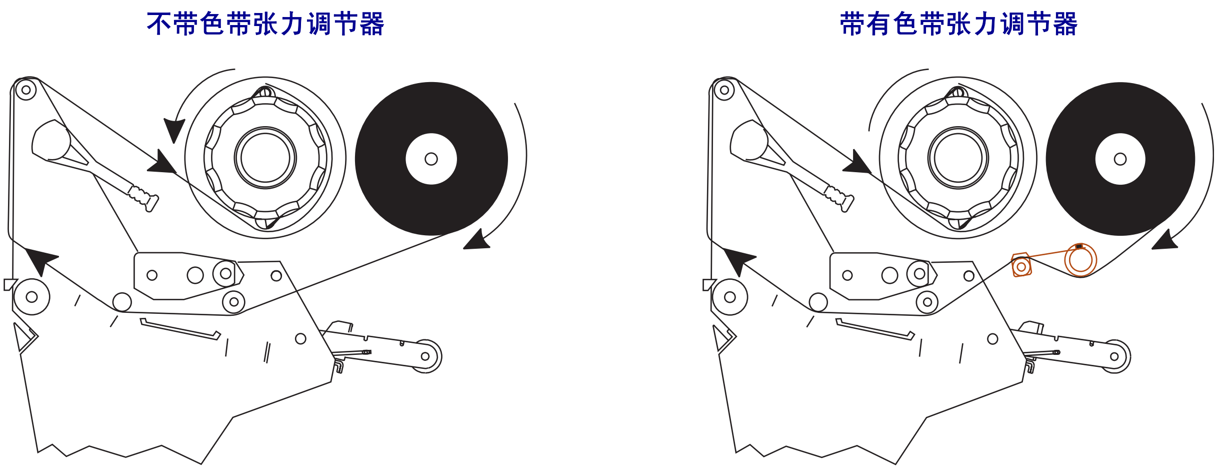

要安装色带，应完成以下步骤：

1. 将色带拾取轴旋钮上的箭头 (**1**) 与色带拾取轴上的缺口 (**2**) 对准。

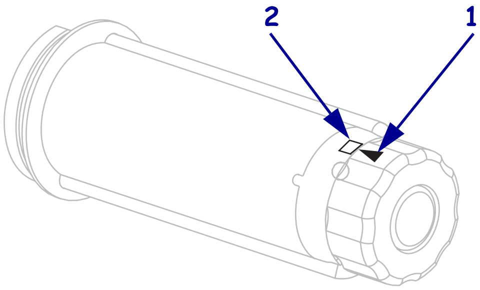

2. 对齐色带供应轴的各个分段。

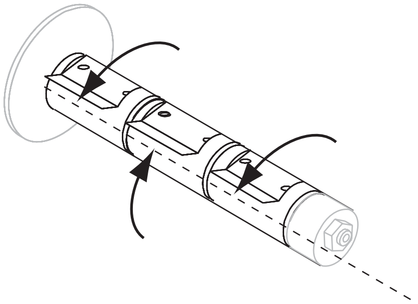

3. 在松开端顺时针旋转情况下，调整色带位置。

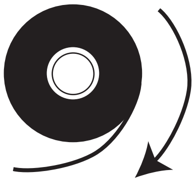

4. 将色带卷装在色带供应轴上。将色带卷尽量向后推。

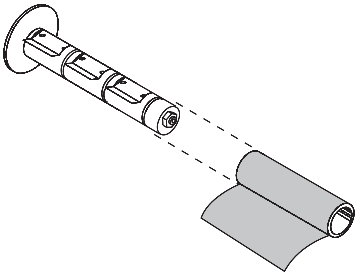

5. 色带引头能够简化色带的装卸操作。您是否将纸或其它类似物品连接到色带末端作为色带引头？

如果 ...	则 ...
是	继续执行下一步骤。
否	**a.** 从介质卷上撕下大约 150-305 毫米 (6-12 英寸) 的一段介质。 **b.** 从介质条上剥下标签。 **c.** 使用此标签 (**1**) 将色带 (**2**) 末端连接到介质条 (**3**)。可将介质条作为引头。 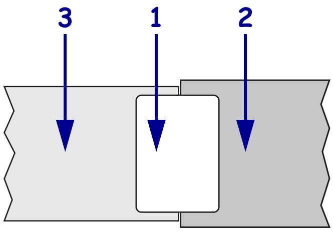

6. 逆时针旋转打印头开启杆可以打开打印头总成。

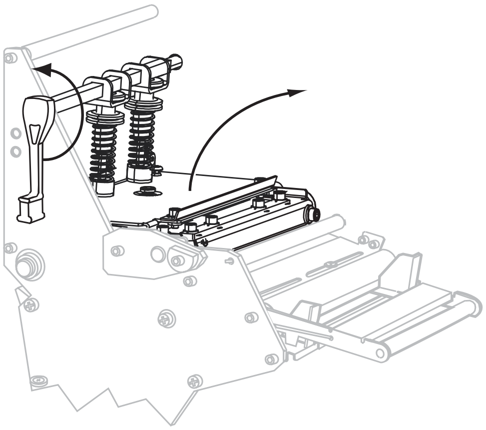

7. 打印机是否带有色带张力调节总成？(有关色带张力调节器的位置，请参见第 9 页的 图 5。)

如果 ...	**则 ...**
否	将色带从介质张力调节器总成 (**1**) 顶部和色带导板辊轮 (**2**) 下方穿过。 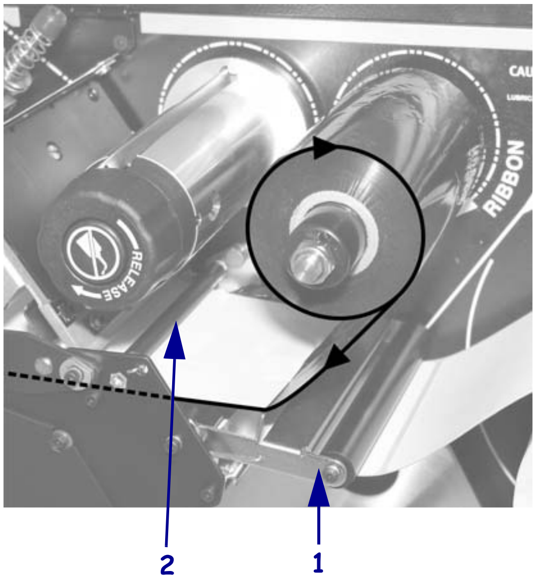
是	**a.** 将色带穿过色带张力调节器。色带必须穿过顶部滚轮 (**1**) 下方，然后穿过底部滚轮 (**2**) 上方。 **b.** 将色带从色带导板滚轴下穿过 (**3**)。 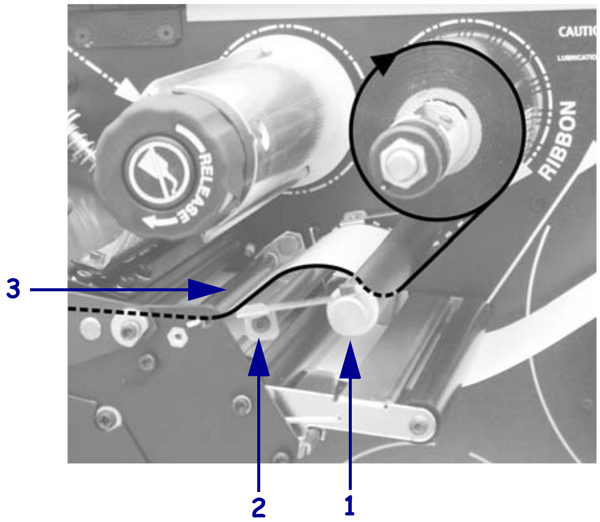

8. 将色带引头前推，直到它从打印头总成 (1) 下面，卡盘 (2) 和辊轴 (3) 上方穿过。

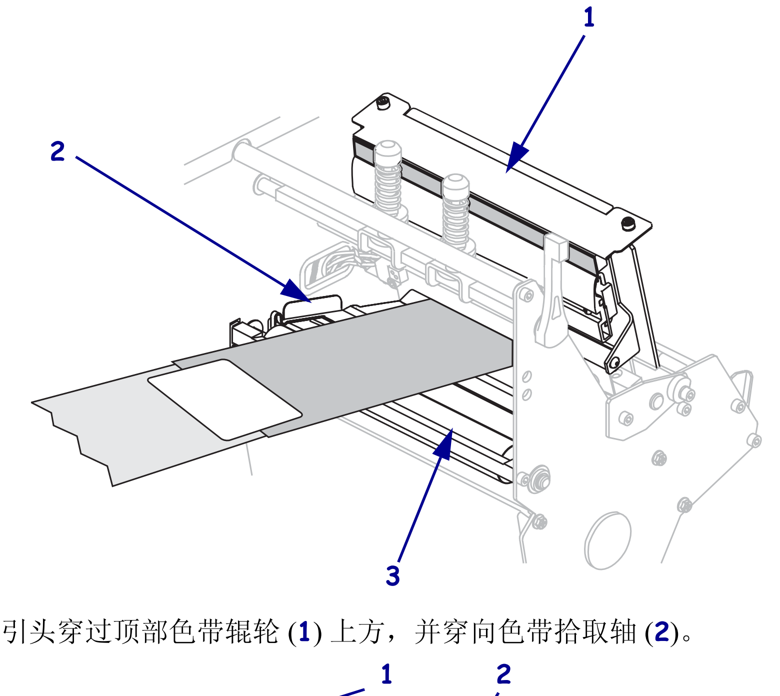

9. 将色带引头穿过顶部色带辊轮 (1) 上方，并穿向色带拾取轴 (2)。

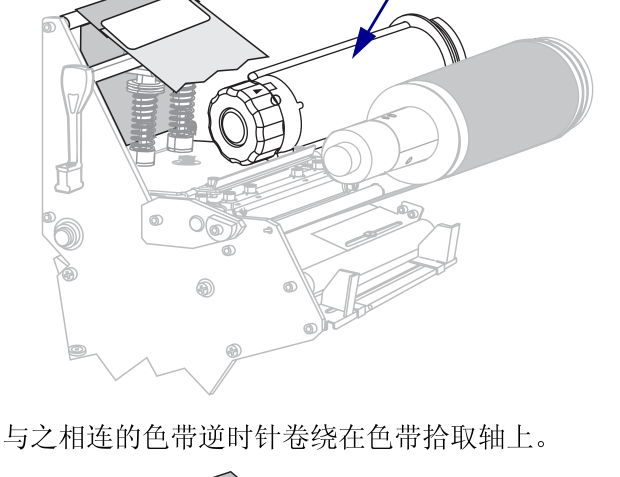

10. 将色带引头和与之相连的色带逆时针卷绕在色带拾取轴上。

11. 将拾取轴逆时针旋转几圈，以卷绕色带，收紧松弛部分。

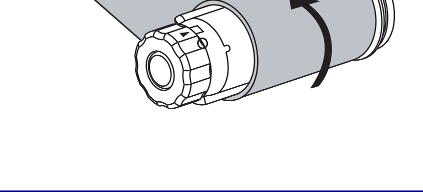

12. 将打印头总成 (**1**) 按下，然后顺时针旋转打印头打开杆，直到将其锁定到位 (**2**)。

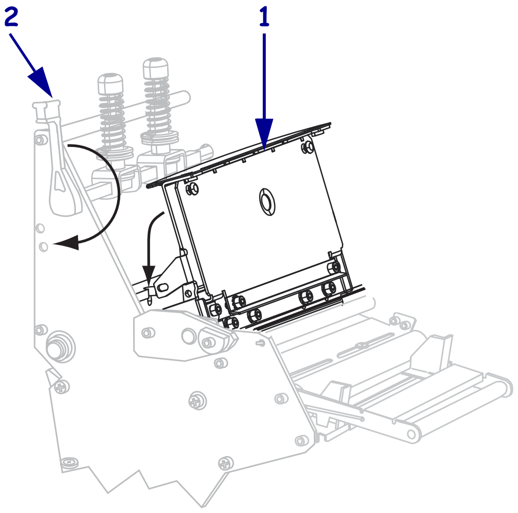

取下旧色带

在每次更换色带卷时，应从色带收紧轴上取下旧色带。

要取下旧色带，应完成以下步骤：

1. 色带是否用完？

如果色带 ...	则 ...
用完	继续执行下一步骤。
没有用完	不要在色带拾取轴之前切断色带。 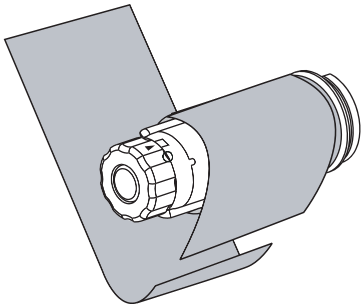

2. 握住色带拾取轴，同时顺时针转动色带松开旋钮 (B)，转到头为止。色带释放杆向下旋转，放松轴杆对旧色带的咬紧程度。

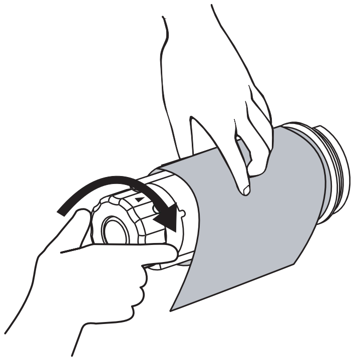
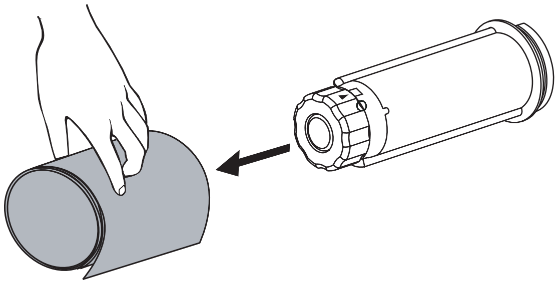
3. 将旧色带从色带拾取轴上滑下并丢弃。